LedVision AB
www.ledvision.se

Inkoppling av Triac Dimbar Leddriver till ledbelysning 12VDC

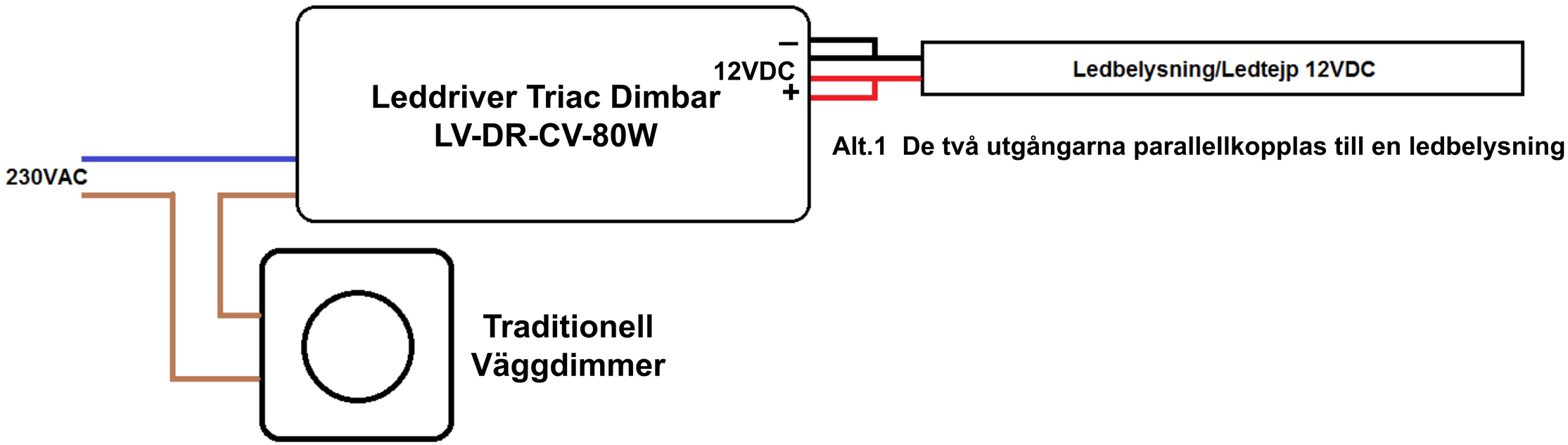

Alt.1 De två utgångarna parallellkopplas till en ledbelysning

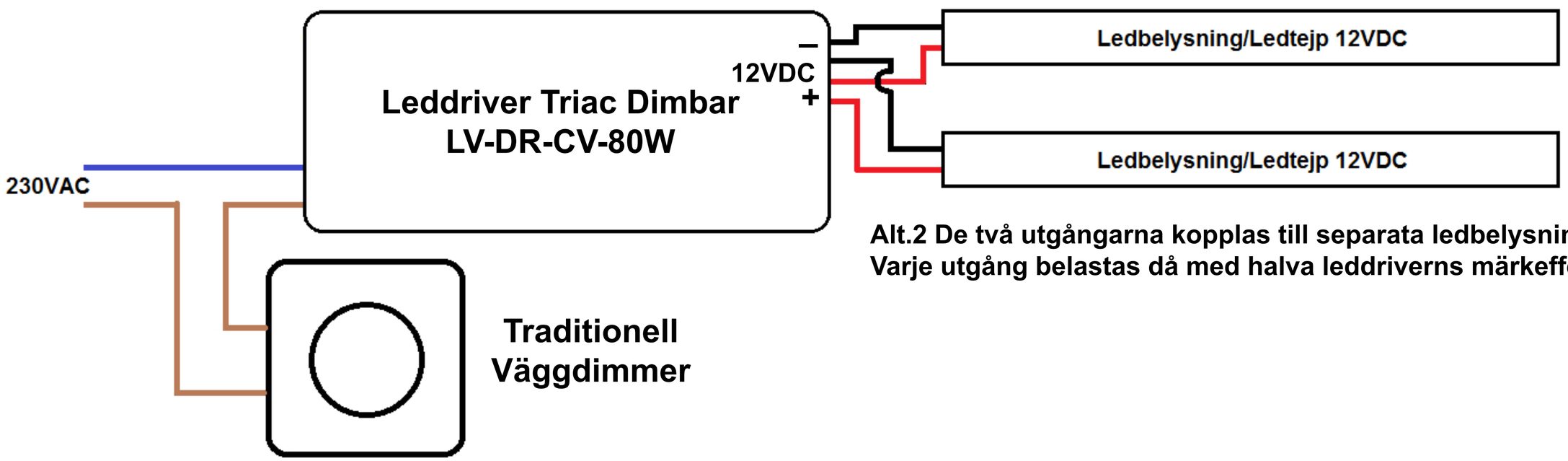

Alt.2 De två utgångarna kopplas till separata ledbelysningar
Varje utgång belastas då med halva leddriverns märkeffekt